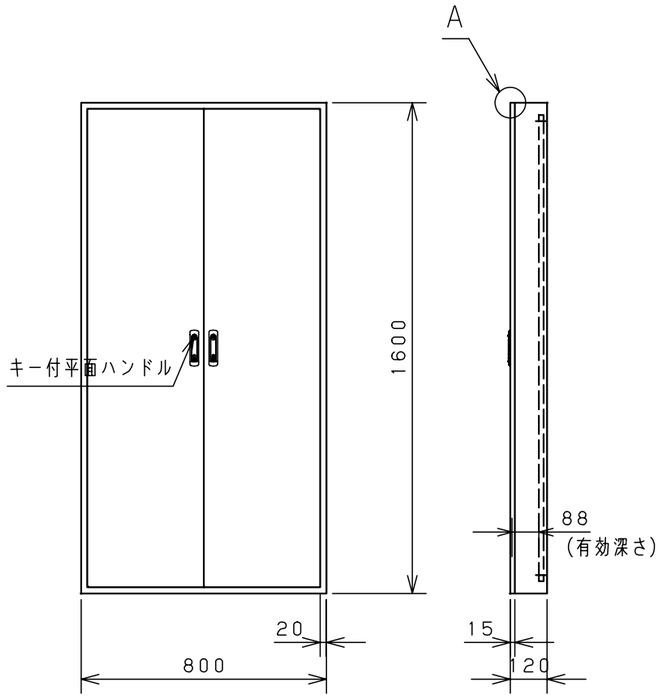

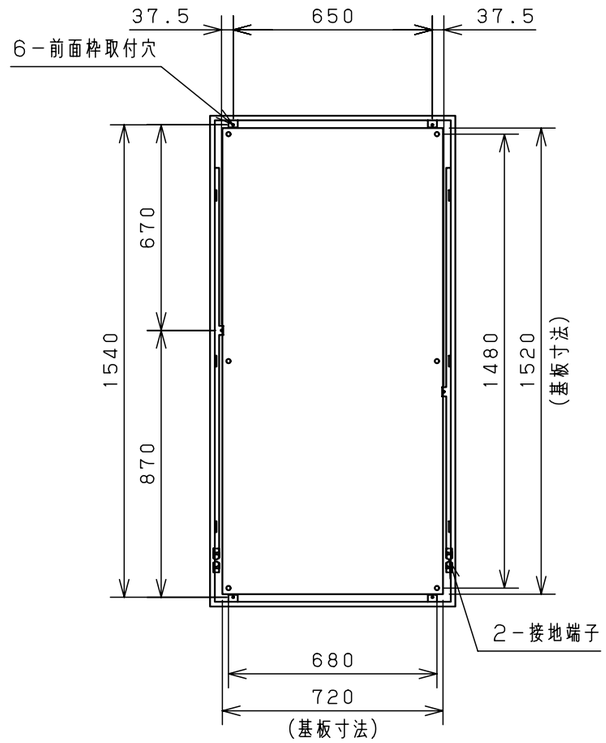

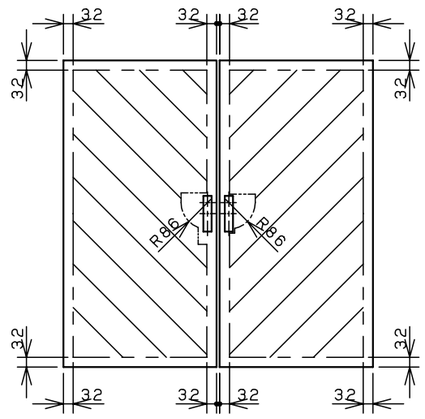

扉　機器取付有効図

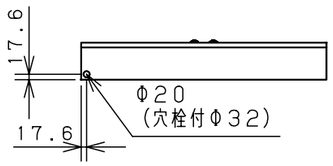

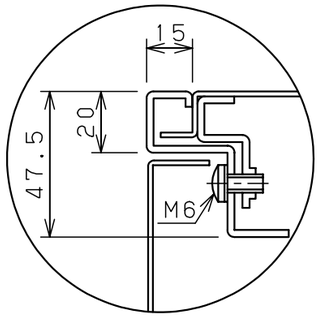

A部断面詳細（1：2）

注）両扉の合わせ部の有効深さは
図中有効深さより23mm
引いた寸法になります

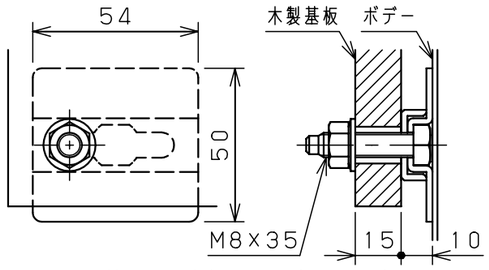

基板取付部詳細（1：2）

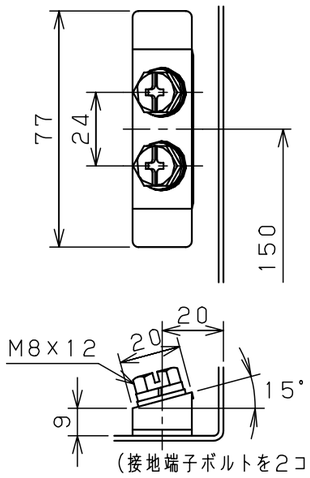

接地端子詳細（1：2）

キャビネット仕様		
形　式	屋内用	
ボデー	鋼板	t1.6
ドア	鋼板	t1.6
基　板	木板	t15
塗装色	クリーム（2.5Y9/1）	
I　P	保護等級　IP2XC	

品名	盤用キャビネット B12-816-2C							
図番								1/1
A3基準	尺度	1:20	設計	水野	製図	水野	検図	鈴木忍
	作成日 2006 年　1 月　5 日							

© NITTO KOGYO CORPORATION

NITO 日東工業株式会社