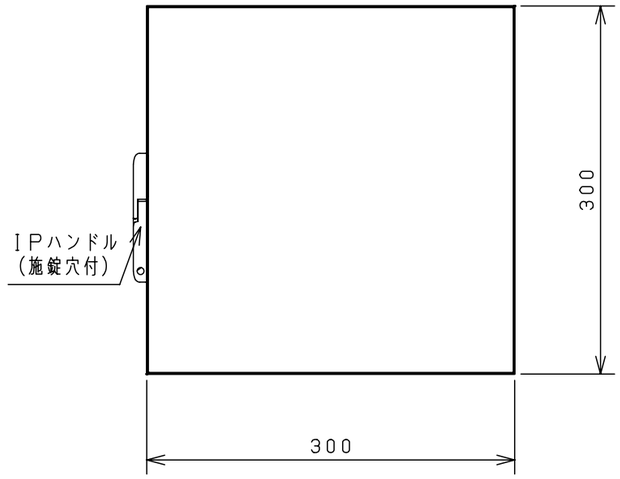

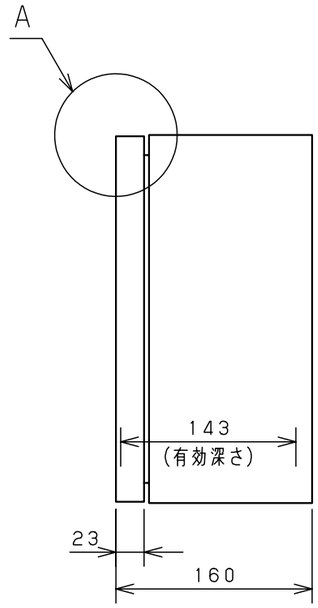

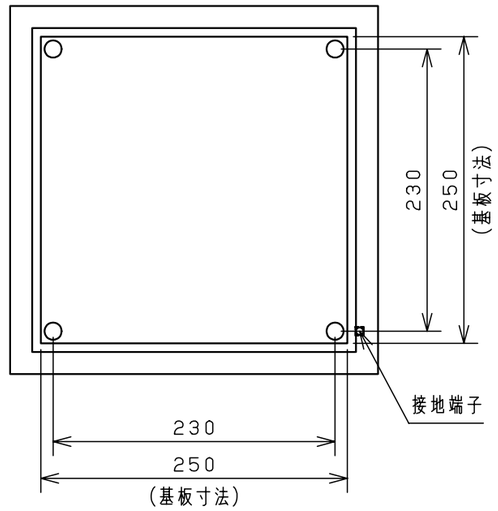

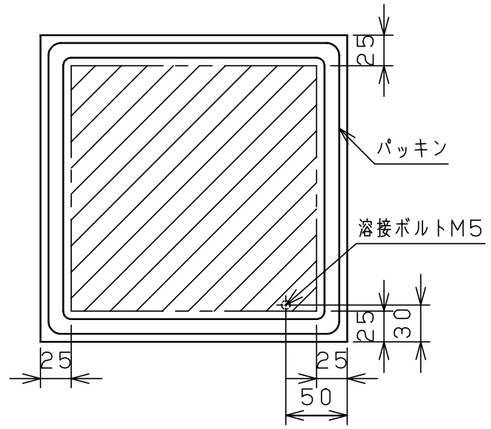

扉　機器取付有効図

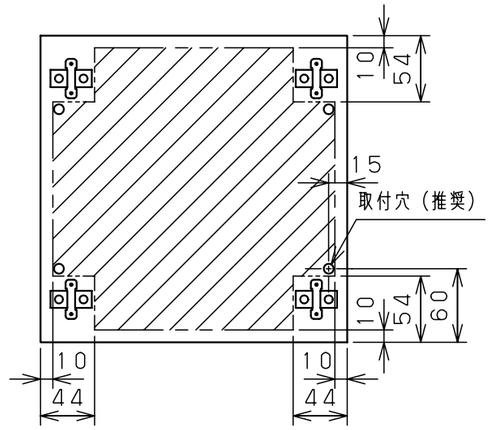

ボックス取付穴推奨寸法と
背面加工スペース

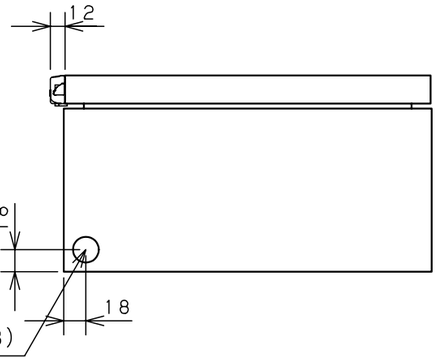

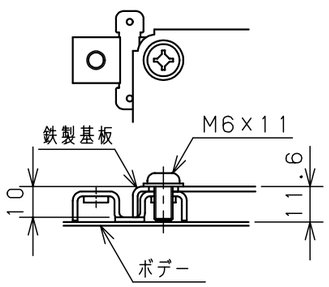

基板取付部詳細（1／2）

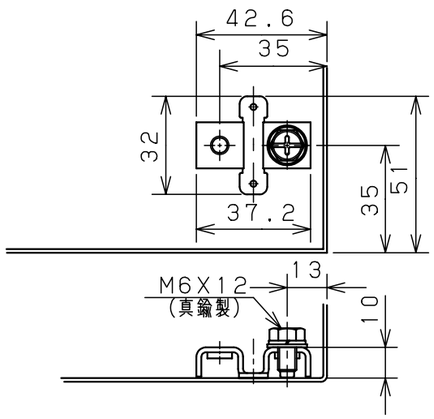

接地端子詳細（1／2）

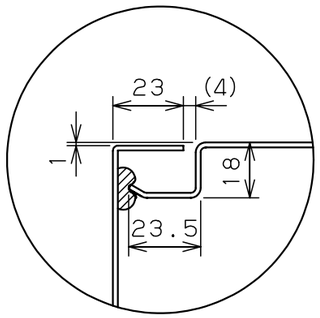

A部断面詳細（1：2）

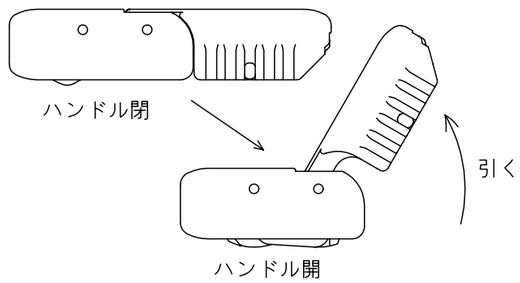

ハンドル操作方法

キャビネット仕様								
形式	屋内用	品名	CL形ボックス CL16-33					
ボデー	鋼板 t1.6							
ドア	鋼板 t1.6	図番						1/1
基板	鋼板 t1.6							
塗装色	ライトベージュ（5Y7/1）	A3基準	尺度 1:5	設計 山澤	製図 山澤	検図 後藤		
IP	保護等級 IP65							
		作成日 2006年 1月 5日						

© NITTO KOGYO CORPORATION

NITO 日東工業株式会社