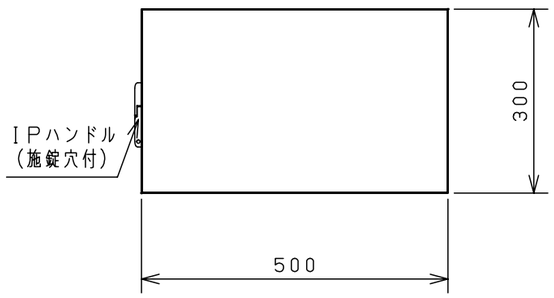

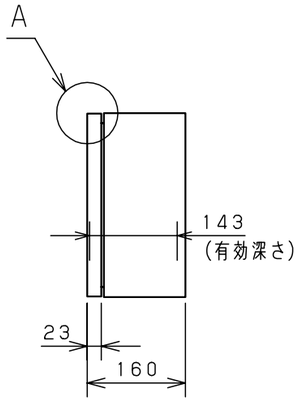

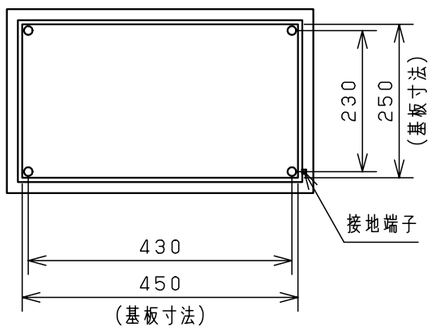

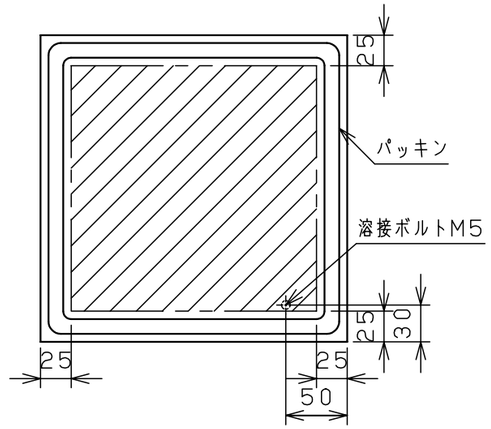

扉　機器取付有効図

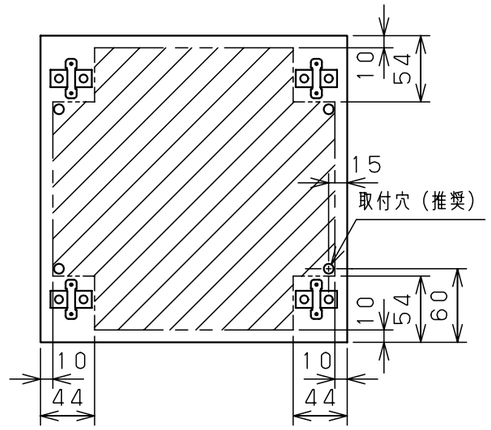

ボックス取付穴推奨寸法と
背面加工スペース

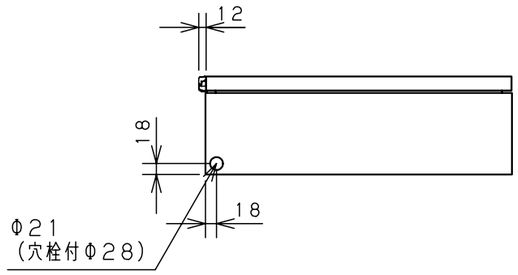

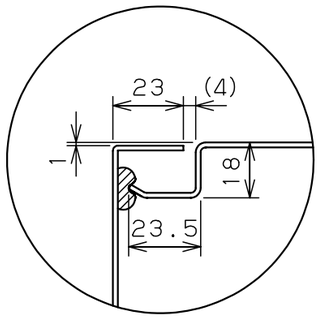

A部断面詳細（1：2）

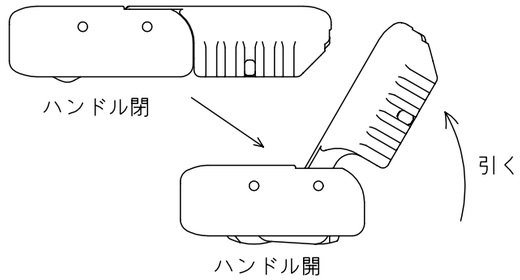

ハンドル操作方法

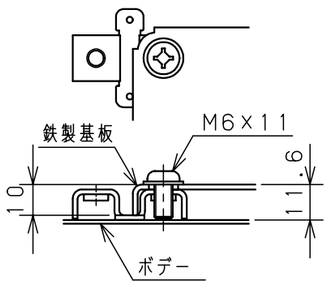

基板取付部詳細（1／2）

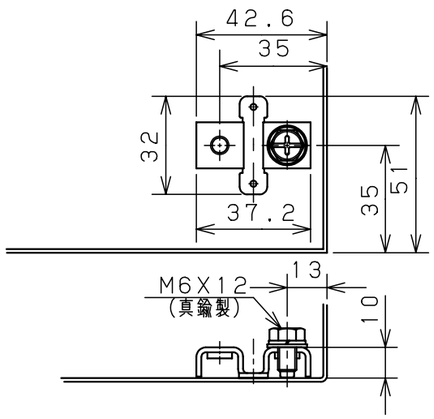

接地端子詳細（1／2）

キャビネット仕様		
形　式	屋内用	
ボデー	鋼板	t1.6
ドア	鋼板	t1.6
基　板	鋼板	t1.6
塗装色	ライトベージュ（5Y7/1）	
I　P	保護等級　IP65	

品名	CL形ボックス CL16-53						
図番							1/1
A3基準	尺度	1:10	設計	谷口	製図	谷口	検図	後藤
作成日 2006年 3月 1日							

© NITTO KOGYO CORPORATION

NITO 日東工業株式会社