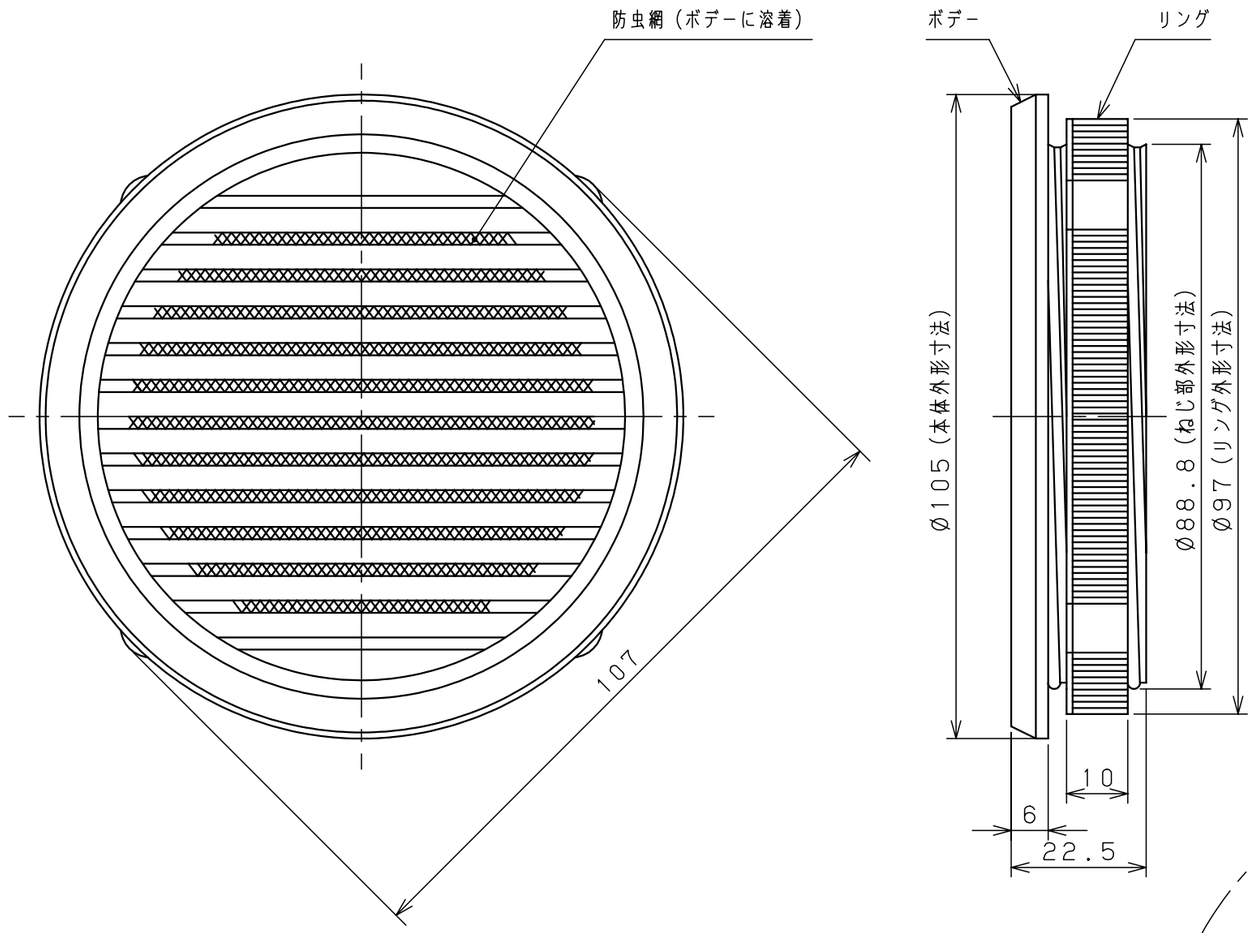

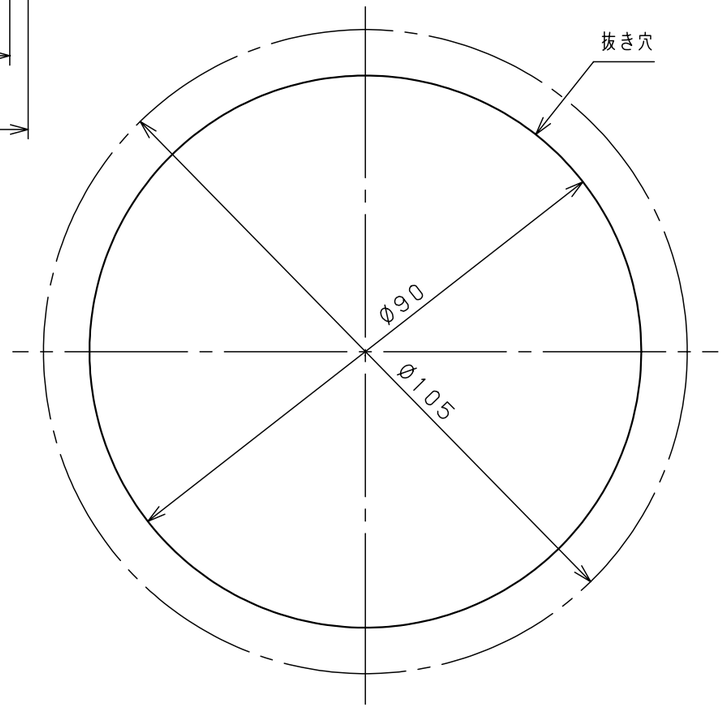

取付寸法図

一点鎖線は本器外形を示します。

製品仕様	
1．換気面積※1	16cm²
2．IP性能※2	IP4X
3．質量	約67g
4．材質	
ボデー	AES樹脂
リング	AES樹脂
防虫網	SUS304
5．色	クリーム(2.5Y9/1)
6．適用板厚	~4.5mm

備考
※1．換気面積は、防虫網を考慮していません。
※2．本器を取付けますと、上記IP性能以上のキャビネットは上記IP性能になります。
注．複数個並べて使用する場合は10mm以上離して取付けて下さい。

御納入先 ―――――――――――― 様

年	月	日	数量

品名 ルーバー LP-2C

図番

尺度	製図	検図	承認
A3基準 1：1	藤野	澤井	伊佐治

作図 2009年 10月 14日

© NITTO KOGYO CORPORATION

NITO 日東工業株式会社