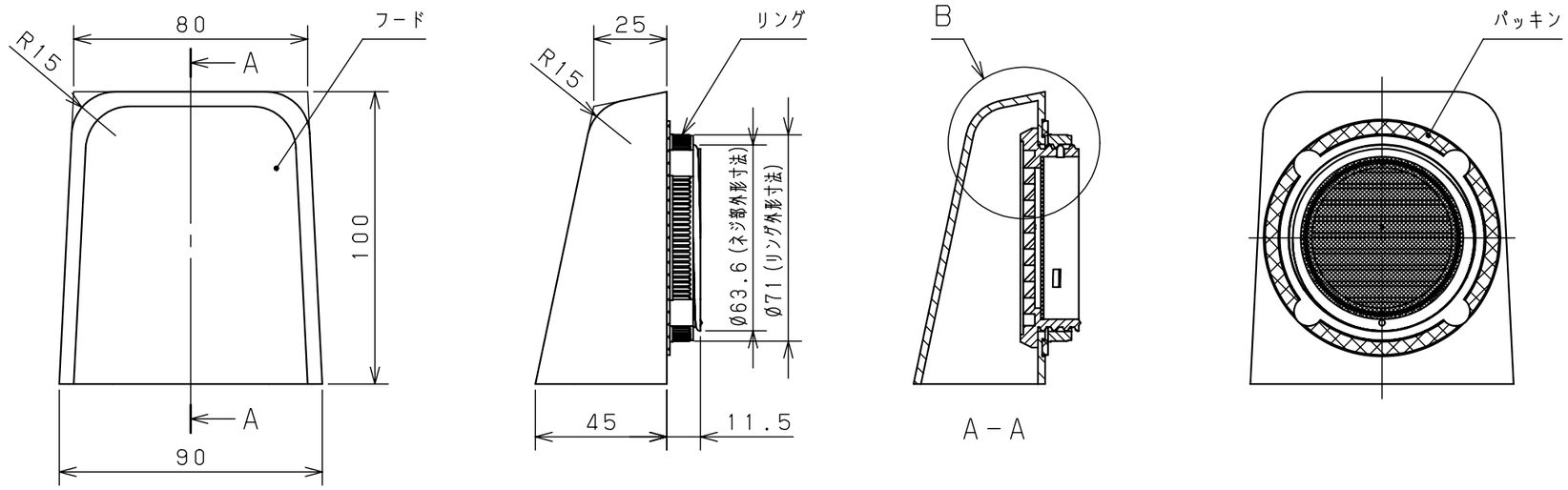

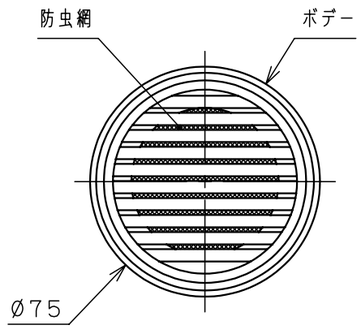

フード内ルーバー部（LP－0）

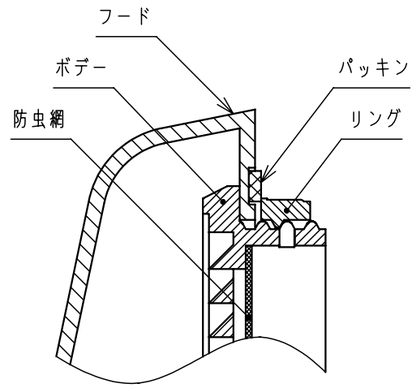

B（1：1）

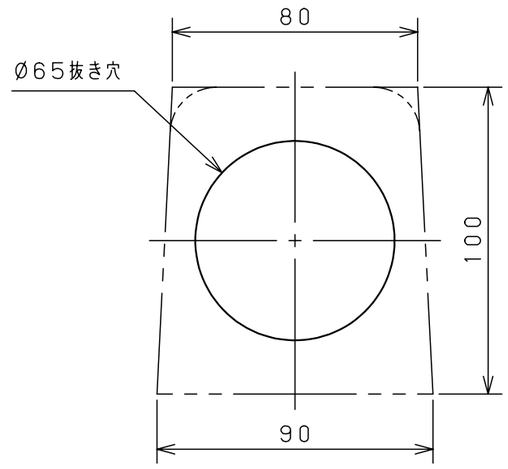

取付寸法図

注1．二点鎖線は本製品外形を示します。
2．キャビネット外側から見た図です。

部品名＼品名記号	OLP－0	OLP－0C
フード	ライトベージュ色	クリーム色
ボデー	ライトベージュ色	クリーム色
リング	ライトベージュ色	クリーム色

製品仕様

換気面積※1（cm²）	6
IP性能※2、3	IP43
質量（g）	81
材質	
フード	AES樹脂
ボデー	AES樹脂
リング	AES樹脂
防虫網	ｽﾃﾝﾚｽ編線（#24、線径Ø0.1mm）
パッキン	クロロプレンゴム
色	表中

備考

※1．換気面積は防虫網を考慮していません。
※2．上記IP性能以上のキャビネットに取付けた場合のキャビネットのIP性能を示します。
当社判定基準による評価結果です。
※3．取付面の反り、パッキンの劣化などにより所定のIP性能が得られないおそれがあります。
その場合には、市販のシーリング材（本製品およびキャビネット材質に影響のない）を塗布することをおすすめします。

御納入先 ―――――――――――― 様

年	月	日	数量

品名 フード付ルーバー OLP－0（C）

図番

尺度	A3基準 1:2	製図	服部	検図	澤井	承認	伊佐治

作図 2013年09月24日

© NITTO KOGYO CORPORATION

NITO 日東工業株式会社