付属品リスト		
部品名	備考	入数
キー（キーNo.N200）	施錠用	1
取扱説明書		1

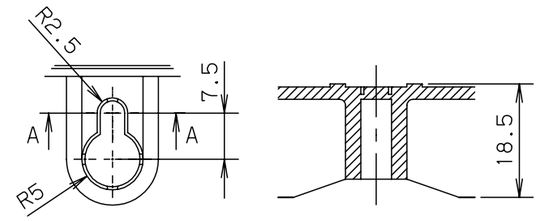

ダルマ穴詳細
1：1

A－A断面
1：1

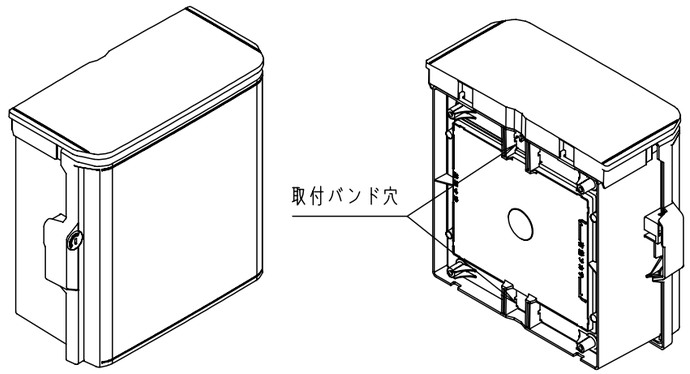

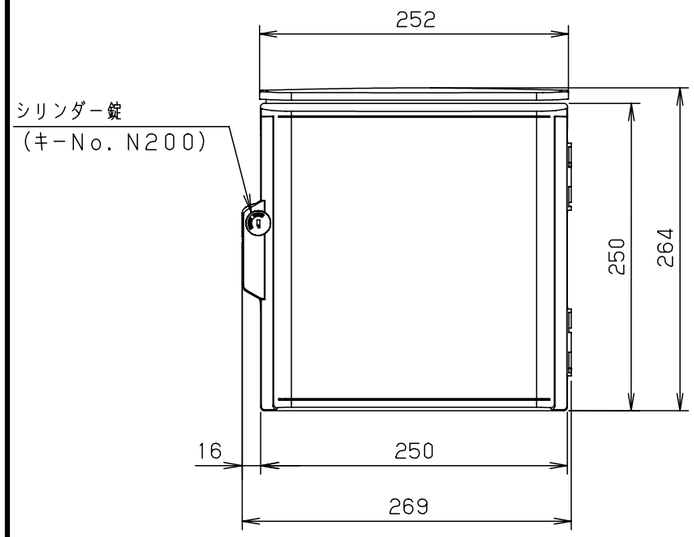

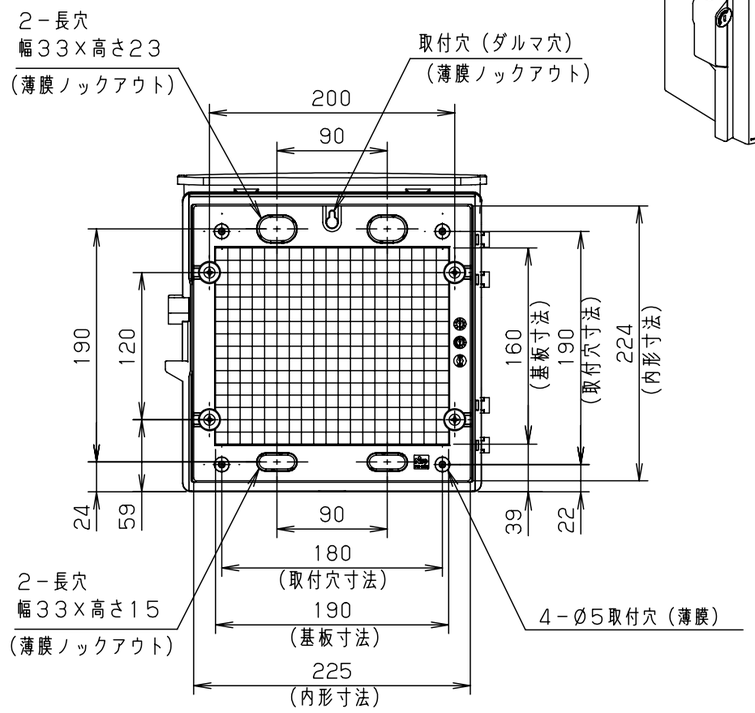

ボデー図

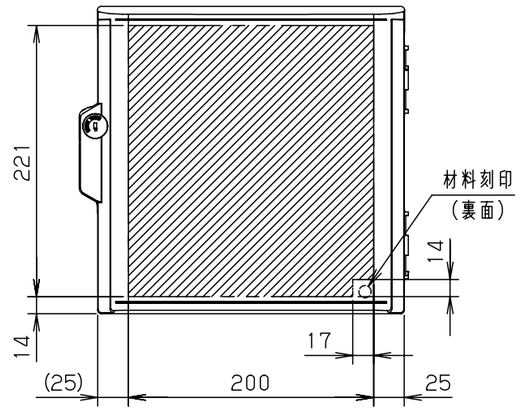

扉機器取付有効図

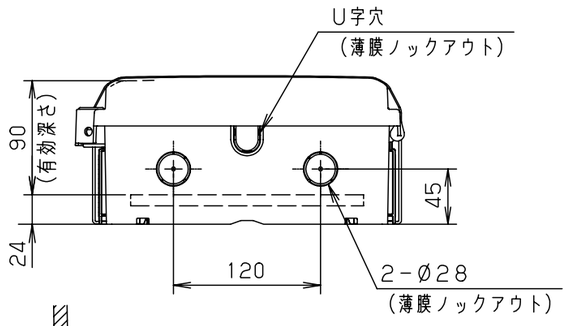

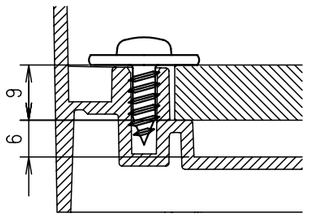

基板取付穴断面
1：1

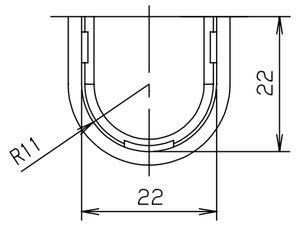

U字穴詳細
1：1

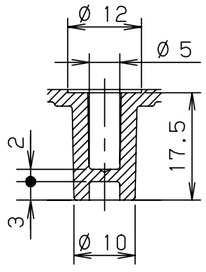

取付穴断面
1：1

特記事項
- ポールへの取付けは、コン柱金具PCM－4のご使用をお奨めします。
- 背面の取付バンド穴を使用するときは幅20mm以下のバンドを使用してください。
  適用ポール径はØ60～Ø400mmです。
- 下面丸穴部のケーブル入出線の保護にオプションのグロメット（BP14－28G）をご利用ください。
- 仮設取付けにはオプションの仮設用金具PKM－1をご利用ください。
- 扉の開閉角度は約170°です。
- 屋根の取外しが可能です。
- 製品質量は約1.0kgです。

キャビネット仕様					
形式		屋外用			
材質（板厚）	ボデー	AAS樹脂	t 2.2		
	ドア	AAS樹脂	t 2.2		
	基板	木製基板	t 9		
色彩	ボデー	Nホワイトクレー色（N8.5）			
	ドア	Nホワイトクレー色（N8.5）			
IP		保護等級 IP44			

品名	キー付耐候プラボックス OPK12-2525A						
図番							
A3基準	尺度	1:5	設計	加藤剛	製図	鈴木宏	検図 鈴木一
作成日 2013年 11月 8日							

© NITTO KOGYO CORPORATION

NITO 日東工業株式会社