付属品リスト		
部品名	備考	入数
アースボルトM8-12	ボデーアース用	2
キーセット	キーNo. N200×2個	1
取扱説明書		1

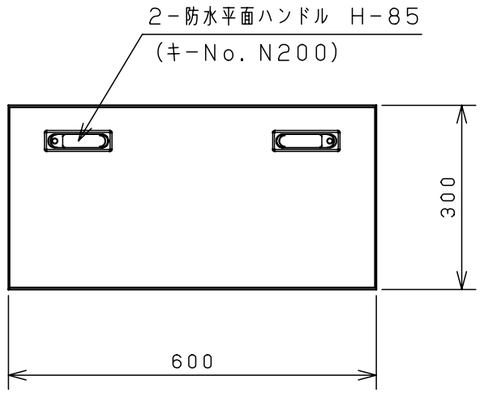

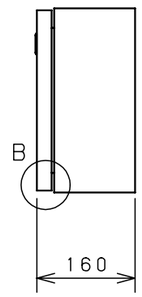

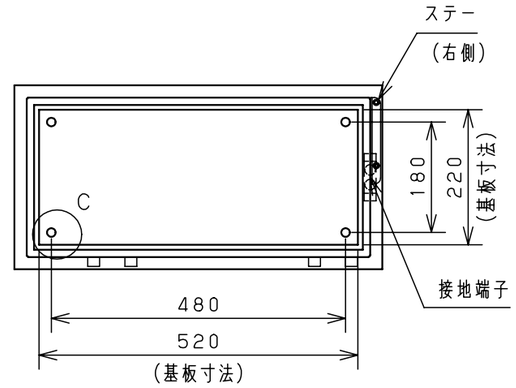

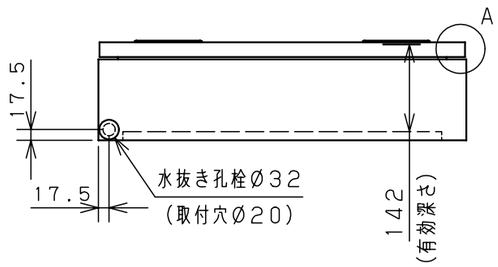

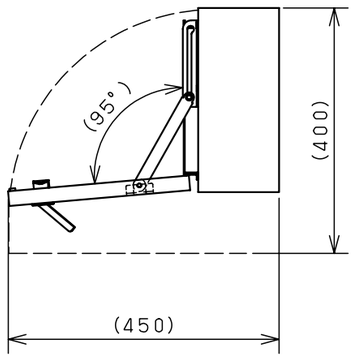

扉開放図(1:10)

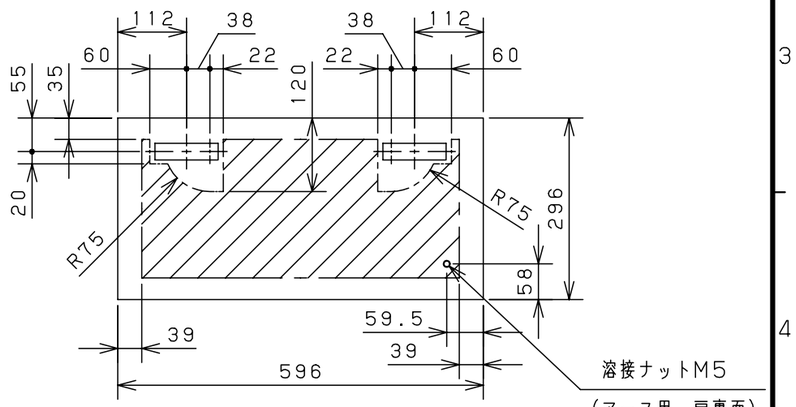

扉 機器取付有効図

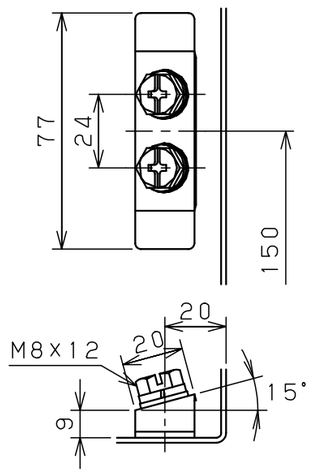

接地端子詳細 国土交通省仕様(1:2)

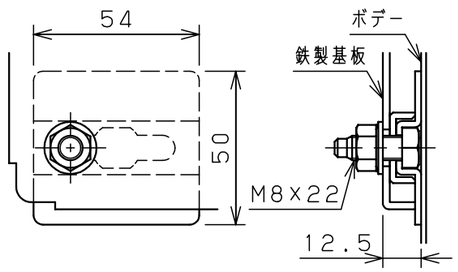

C部(基板取付部)詳細(1:2)

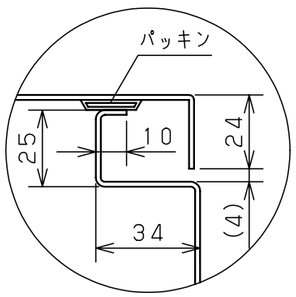

A部断面詳細(1:2)

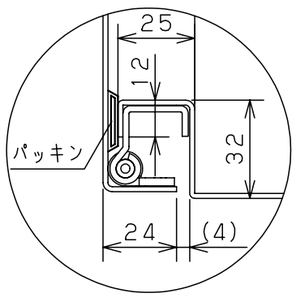

B部断面詳細(1:2)

特記事項

・キャビネットの扉が、下から上へ開くようには取付けないでください。

キャビネット仕様		
形式	屋内用	
ボデー	鋼板	t1.6
ドア	鋼板	t1.6
基板	鋼板	t2.3
塗装色	ライトベージュ(5Y7/1)	
IP	保護等級	IP53(カテゴリー2)
質量	製品質量	12.4kg

品名	RA形制御盤キャビネット横長タイプ RA16-63Y							
図番								1/1
A3基準	尺度	1:10	設計	谷口	製図	井上	検図	鈴木忍
作成日 2011年 04月 20日								

© NITTO KOGYO CORPORATION

NITO 日東工業株式会社