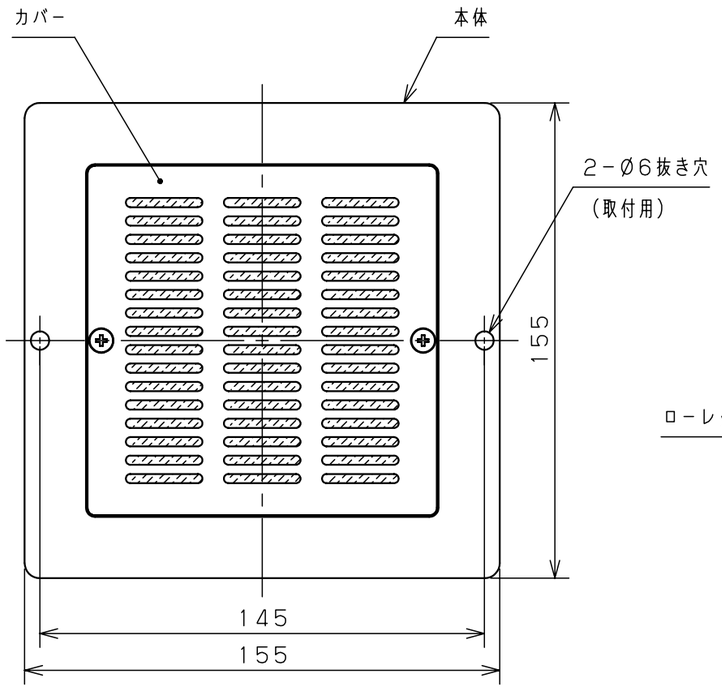

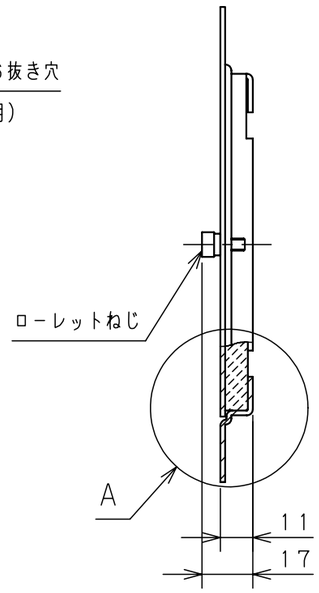

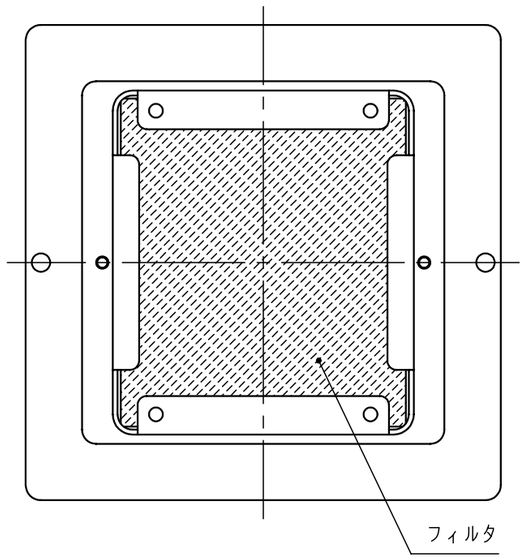

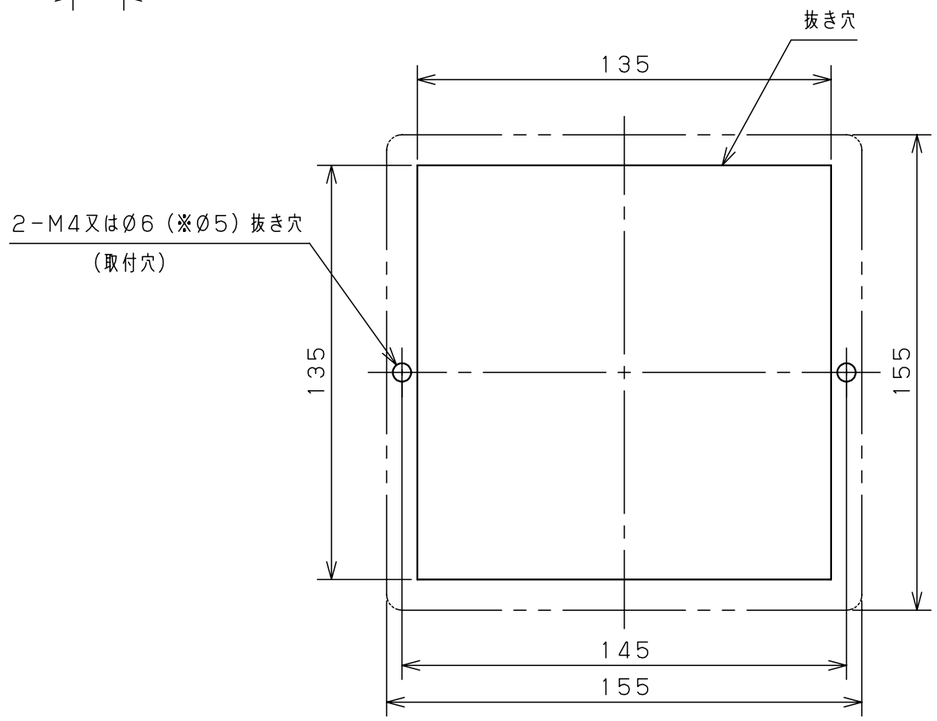

取付寸法図

注．二点鎖線は本製品外形を示します。
※レーザー加工等高精度加工の場合Ø5で適用可能です。

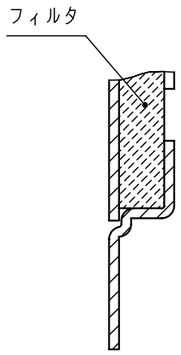

A（1：1）

部品名 ＼ 品名記号	RD43-51AB	RD43-51AC
本体	ライトベージュ（マンセル 5Y7/1）	クリーム（マンセル 2.5Y9/1）
カバー	ライトベージュ（マンセル 5Y7/1）	クリーム（マンセル 2.5Y9/1）

付属品
○取付ねじ・・・・・・・・・・2個
（M4×12）
○取付ナット・・・・・・・・・2個
（M4）

製品仕様

換気面積※1（cm²）	35
IP性能※2	IP4X
質量（kg）	0.4
材質	
本体	鋼板（板厚1.6mm）
カバー	鋼板（板厚1.6mm）
表面処理（本体、カバー）	粉体塗装
色	表中
取付可能板厚（mm）	1.0～3.2
フィルタ仕様	
品名記号	RD44-51
除塵率（%）	80
材質	ポリエステル
厚さ（mm）	12
色	白

備考
※1．換気面積はフィルタを考慮していません。
※2．上記IP性能以上のキャビネットに取付けた場合のキャビネットのIP性能を示します。
当社判定基準による評価結果です。

御納入先 ―――――――――― 様

年	月	日	数量

品名 フィルターカセット RD43-51AB・51AC

図番

尺度	製図	検図	承認
A3基準 1：2	澤井	服部	伊佐治

作図 2014年 3月 13日

© NITTO KOGYO CORPORATION

NITO 日東工業株式会社