付属品リスト		
部品名	用途	入数
ナット　M8	基板止め用	4
アースボルト　M8－12	接地端子用	2
密閉穴栓20	底面穴用	1
密閉穴栓9	背面穴用	4
アースラベル	アース表示用	2
取扱説明書		1

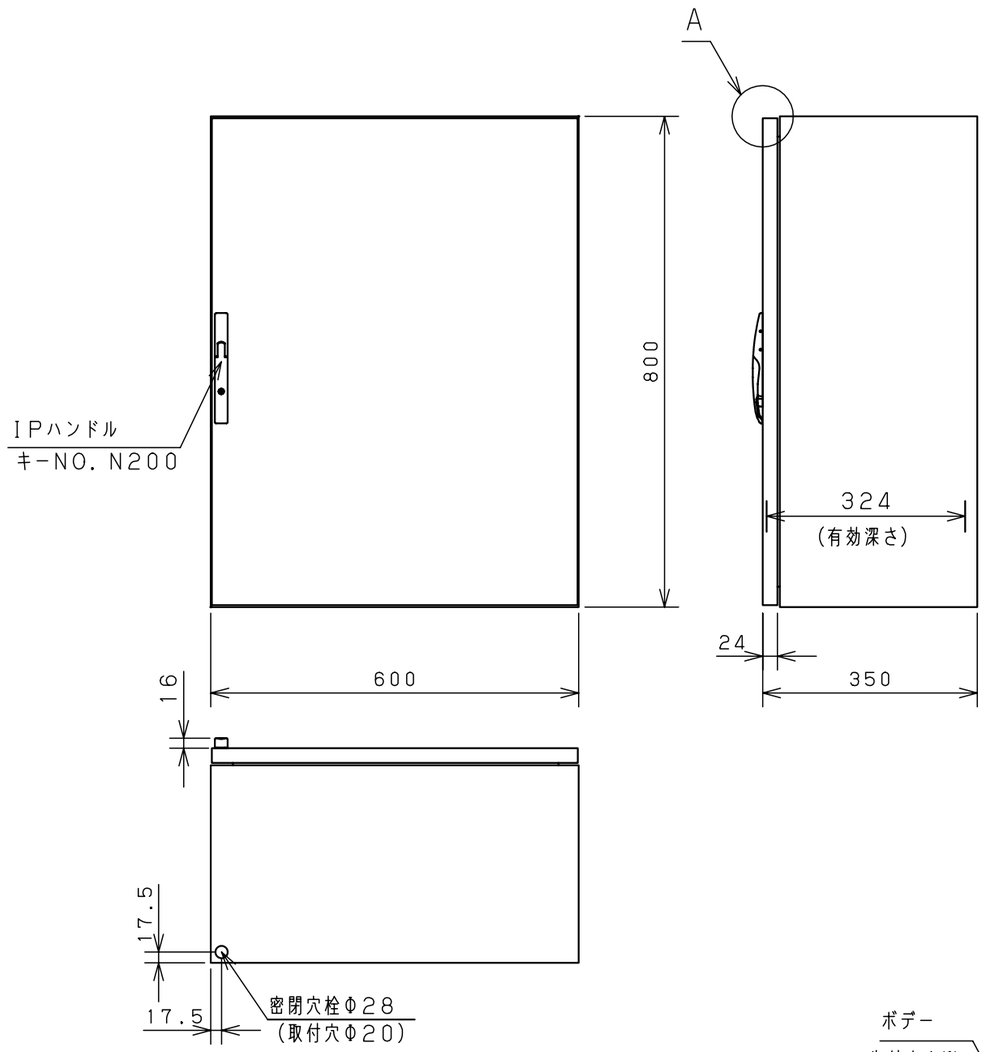

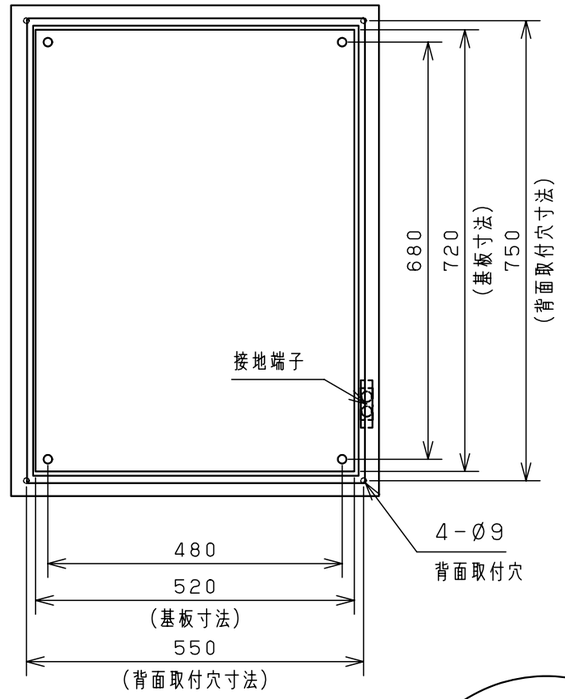

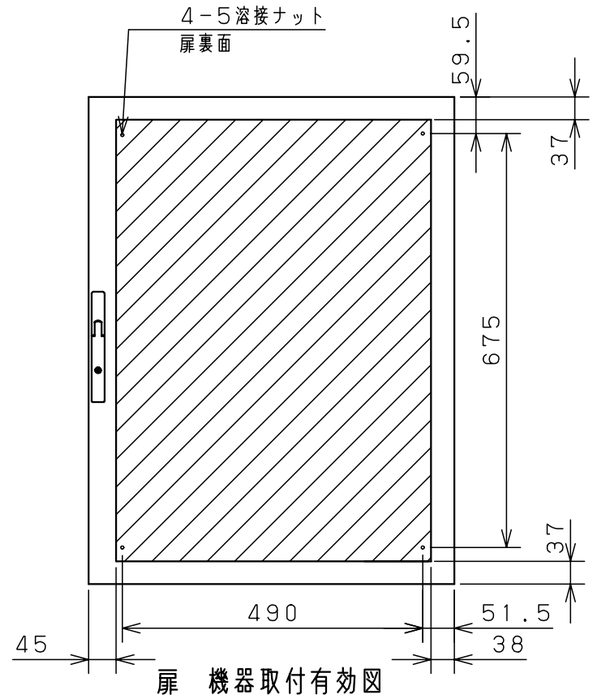

扉　機器取付有効図

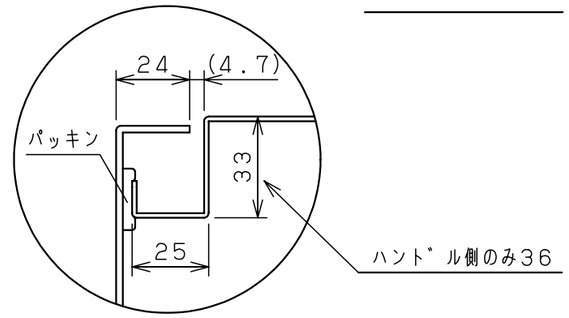

A部断面詳細（1：2）

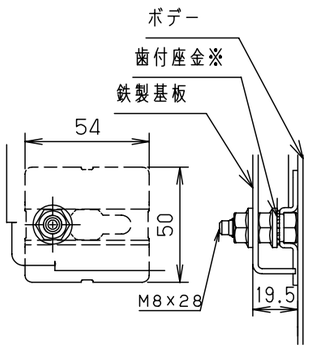

基板取付部詳細（1：2）

※歯付座金が入っており、鉄製基板とボデーの導通が確保されています。

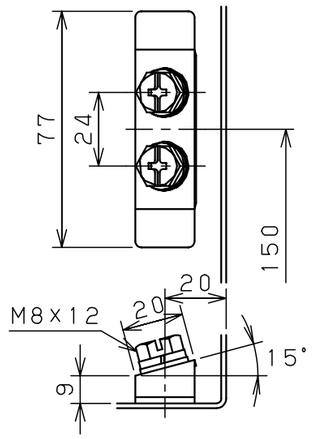

接地端子詳細（1：2）

（公共建築工事標準仕様）

特記事項

※1　扉開閉角度　：約100°

UL50：Type1、4、12

CE自己宣言：適用規格　EN60204-1・EN62208

キャビネット仕様	
形　式	屋内・屋外兼用
ボデー	鋼板　t1.6
ドア	鋼板　t2.3
基　板	ZAM鋼板（塗装なし）　t2.3
塗装色	ライトベージュ（5Y7/1）
I　P	保護等級　IP66

品名	RUL形キャビネット RUL35-68							
図番								1/1
A3基準	尺度	1:10	設計	吉田	製図	左口	検図	鈴木良
	作成日 2010 年　03 月　17 日							

© NITTO KOGYO CORPORATION

NITO 日東工業株式会社