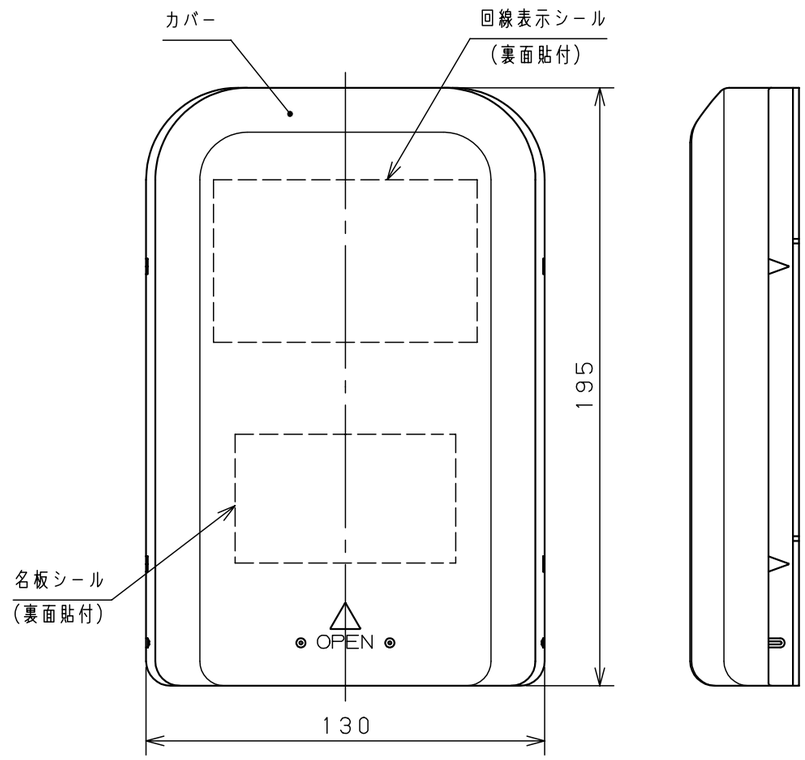

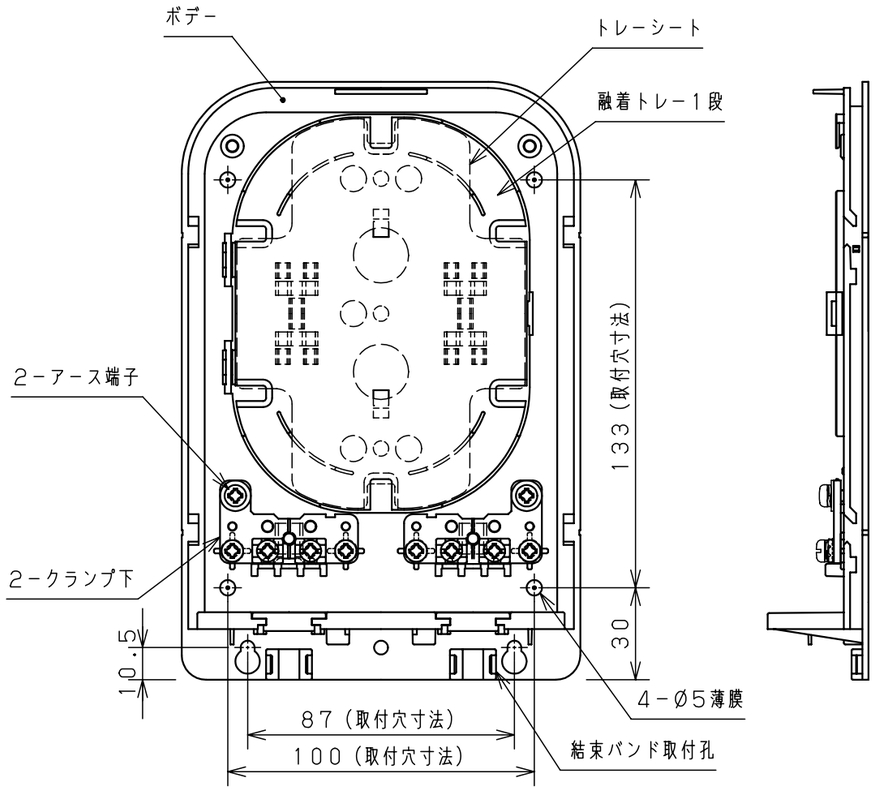

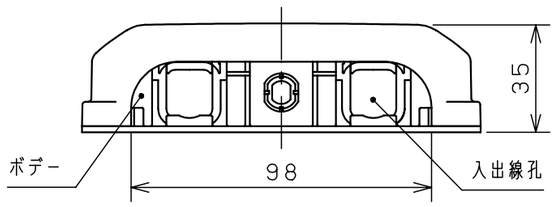

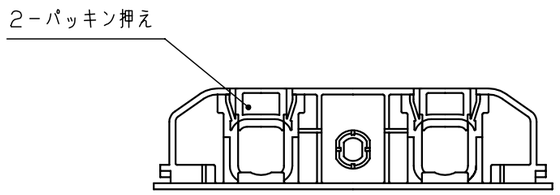

内部詳細図

回線表示		
入線		出線
	1	
	2	
	3	
	4	

回線表示シール

製品仕様	
カバー	合成樹脂（Nホワイトグレー）
ボデー	合成樹脂（Nホワイトグレー）
融着トレー	合成樹脂（黒）
パッキン押え	合成樹脂（黒）
トレーシート	合成樹脂（透明）
クランプ下	鋼板t2.3（クロメート）
回線表示シール	上質紙
名板シール	上質紙
付属品	
クランプ上（鋼板）	1ケ
防水パッキン	4ケ
ゴムシート	3ケ
補強熱スリーブ（単心用）	2本（SPX3-40S）
保護チューブ（220mm）	1本
結束バンド	2ケ
3点セムスM4－8	2ケ
3点セムスM3－8	2ケ
タッピン3.5-16（SUS）	1ケ

備考：融着接続２心以下です。

品名：光接続箱（少心数）樹脂タイプ SPH－S2

図番：1/1

A3基準	尺度	1/2	設計	木村	製図	浅井	検図	浅井

作成日 2007年 1月 11日 C

© NITTO KOGYO CORPORATION

NITO 日東工業株式会社