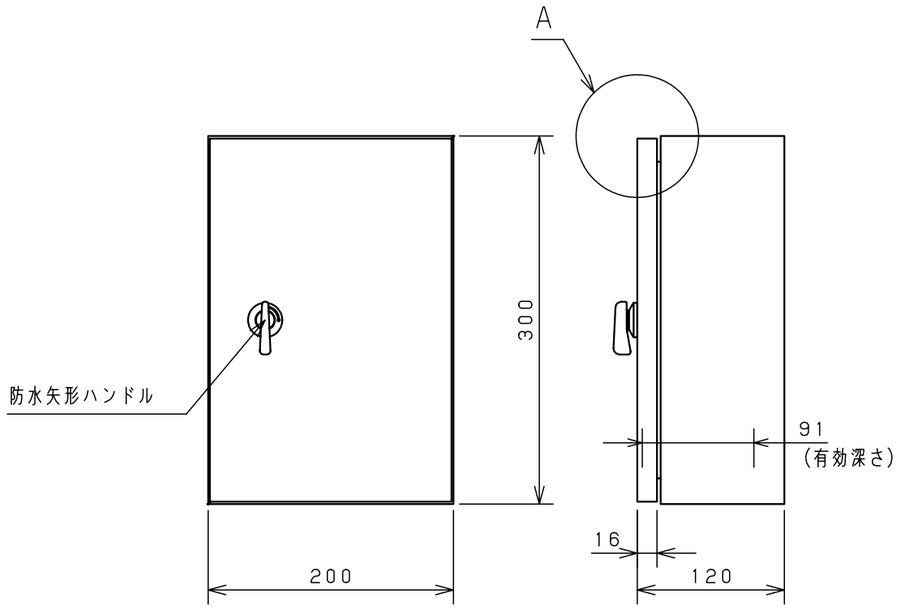

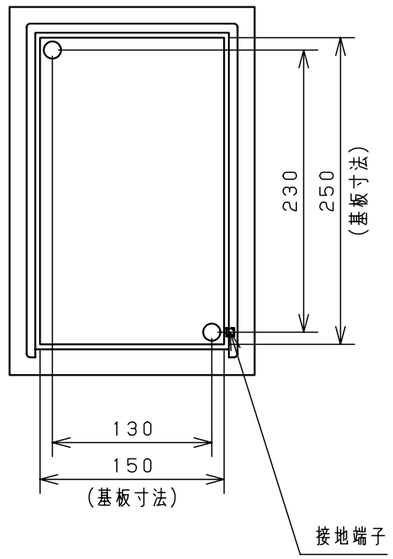

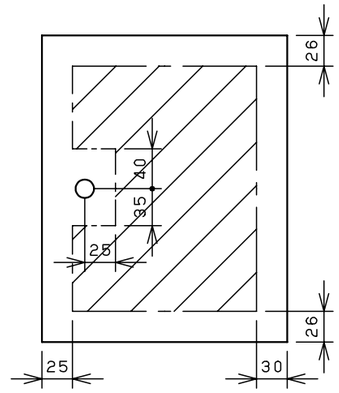

扉　機器取付有効図

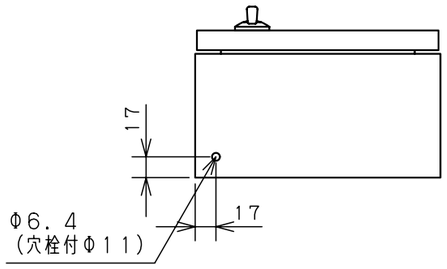

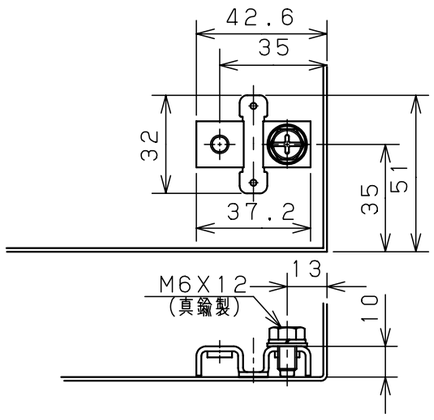

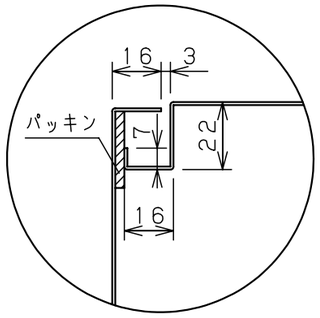

A部断面詳細（1：2）

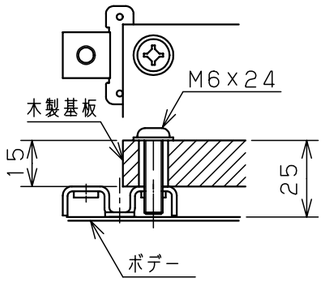

基板取付部詳細（1／2）

接地端子詳細（1／2）

キャビネット仕様			
形式	屋内・屋外兼用		
ボデー	SUS304	t1.0	
ドア	SUS304	t1.0	
基板	木板	t15	
塗装色	ミラー仕上		
IP	保護等級 IP43		

品名	ステンレスSRC形ボックス SRC12-23							
図番								1/1
A3基準	尺度	1:5	設計	鈴木	製図	伊藤	検図	落合
	作成日 2006 年 1 月 5 日							

© NITTO KOGYO CORPORATION

NITO 日東工業株式会社